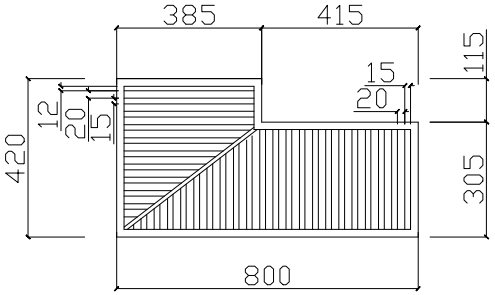
385
415
115
15
20
12
20
15
420
305
800

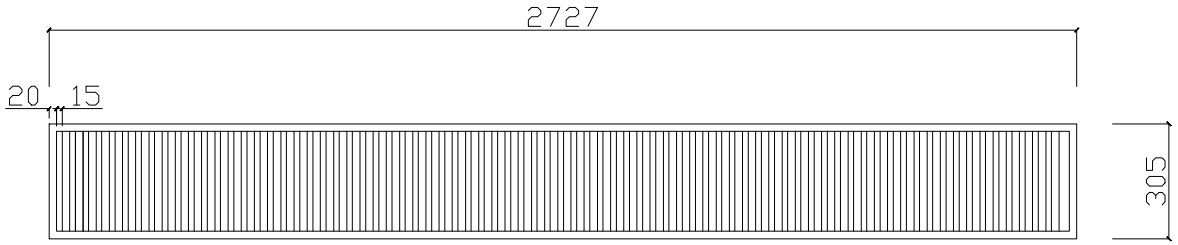
2727
20
15
305

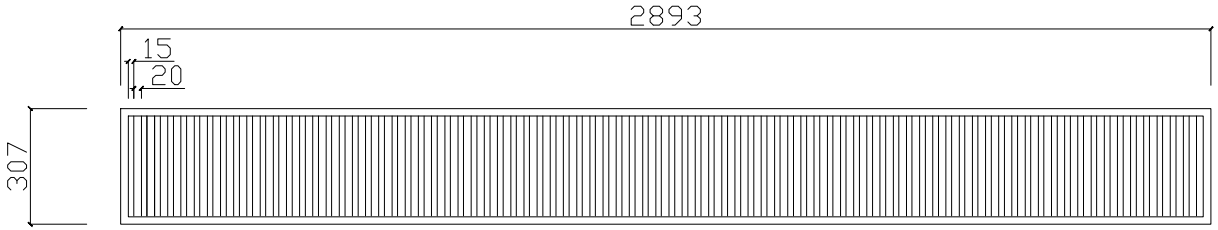
2893
15
20
307

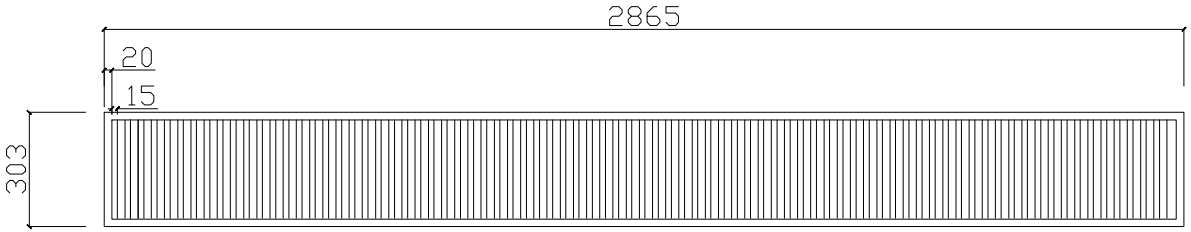
2865
20
15
303

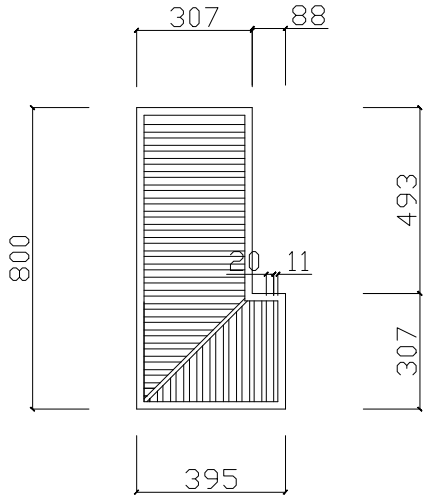
307
88
800
20
11
493
307
395

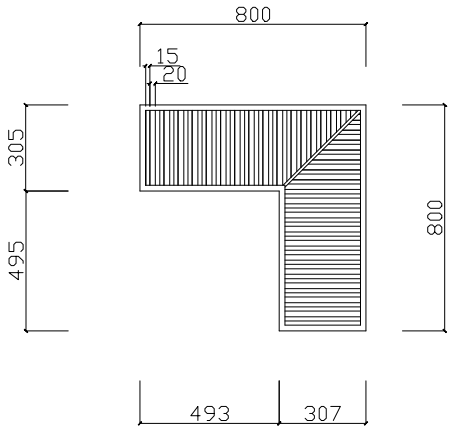
800
15
20
305
495
800
493
307

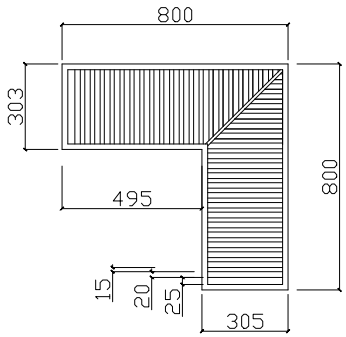
800
303
495
800
15
20
25
305

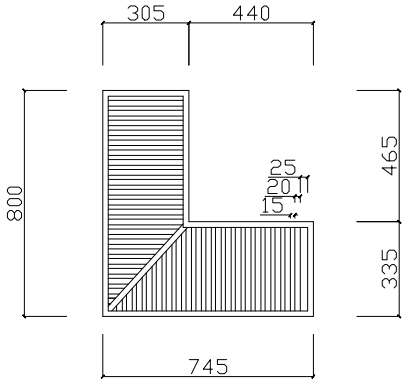
305
440
800
25
20
15
465
335
745

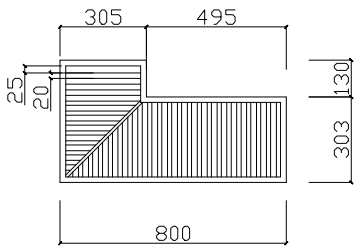
305
495
25
20
130
303
800

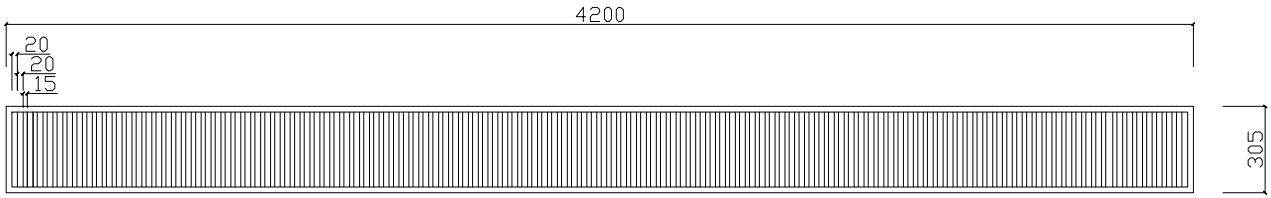
4200
20
20
15
305