BỂ TÁCH RÁC
DxRxC: 930x500x300

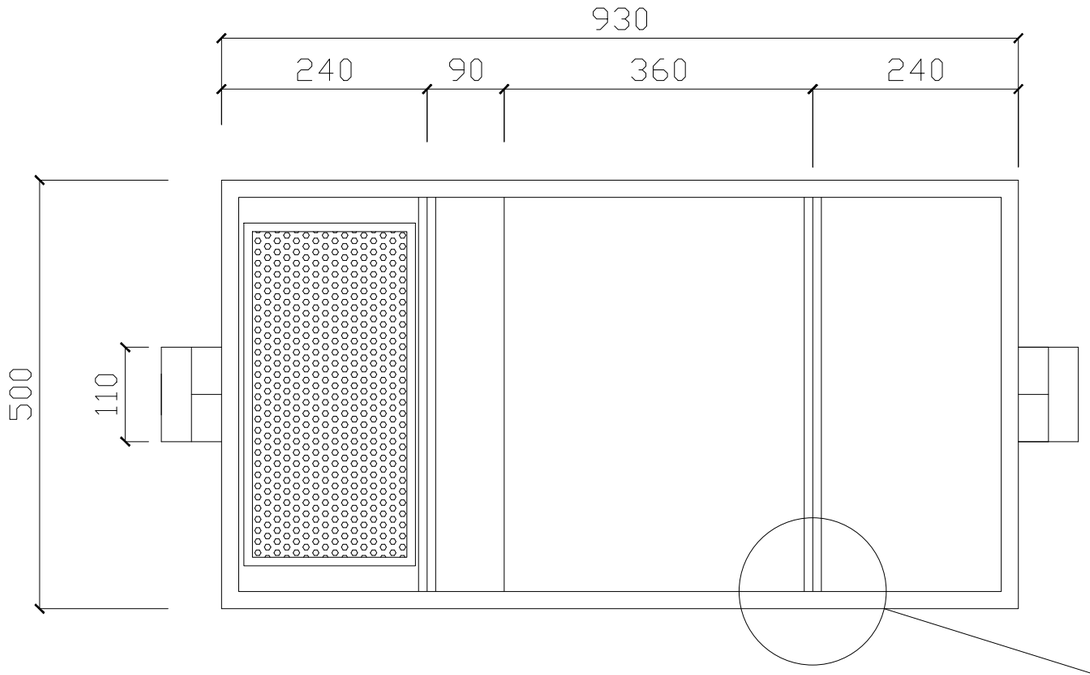

MẶT BẰNG MỞ NẮP

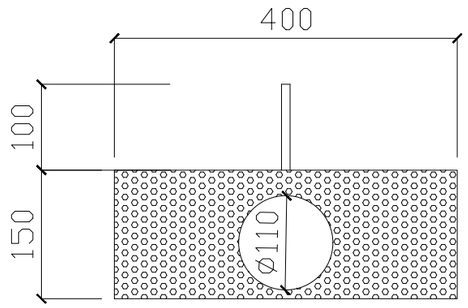

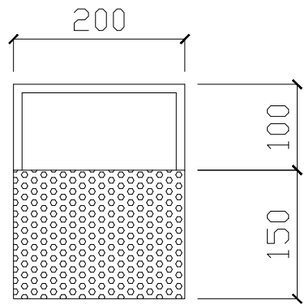

CẤU TẠO RỔ RÁC

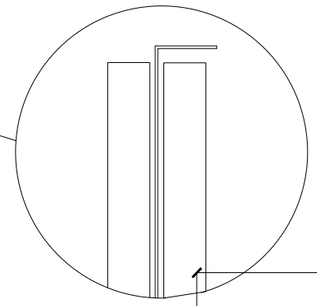

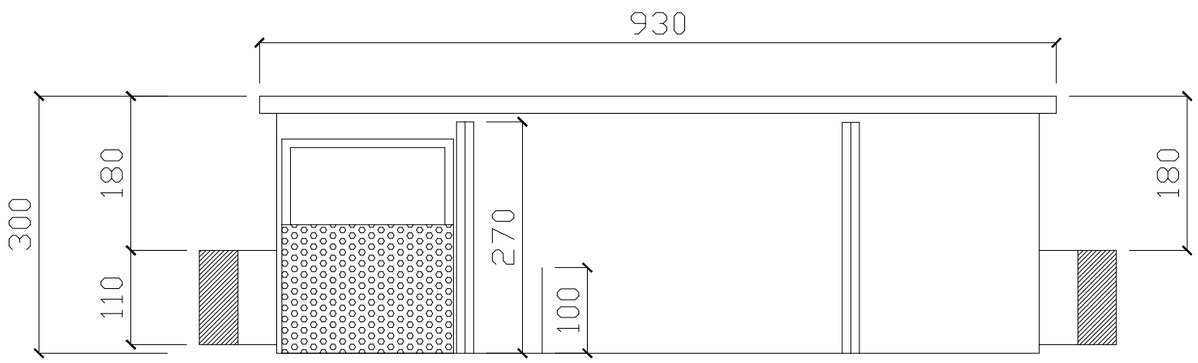

MẶT CẮT ĐỨNG

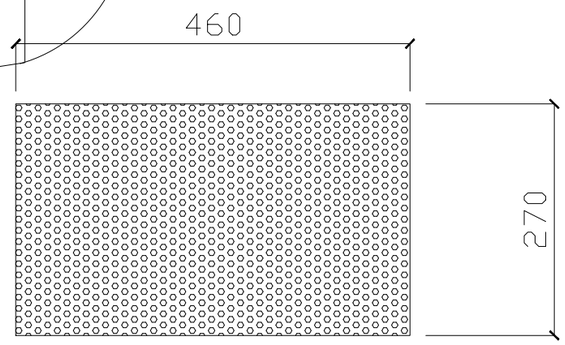

VÁCH NGĂN RÁC