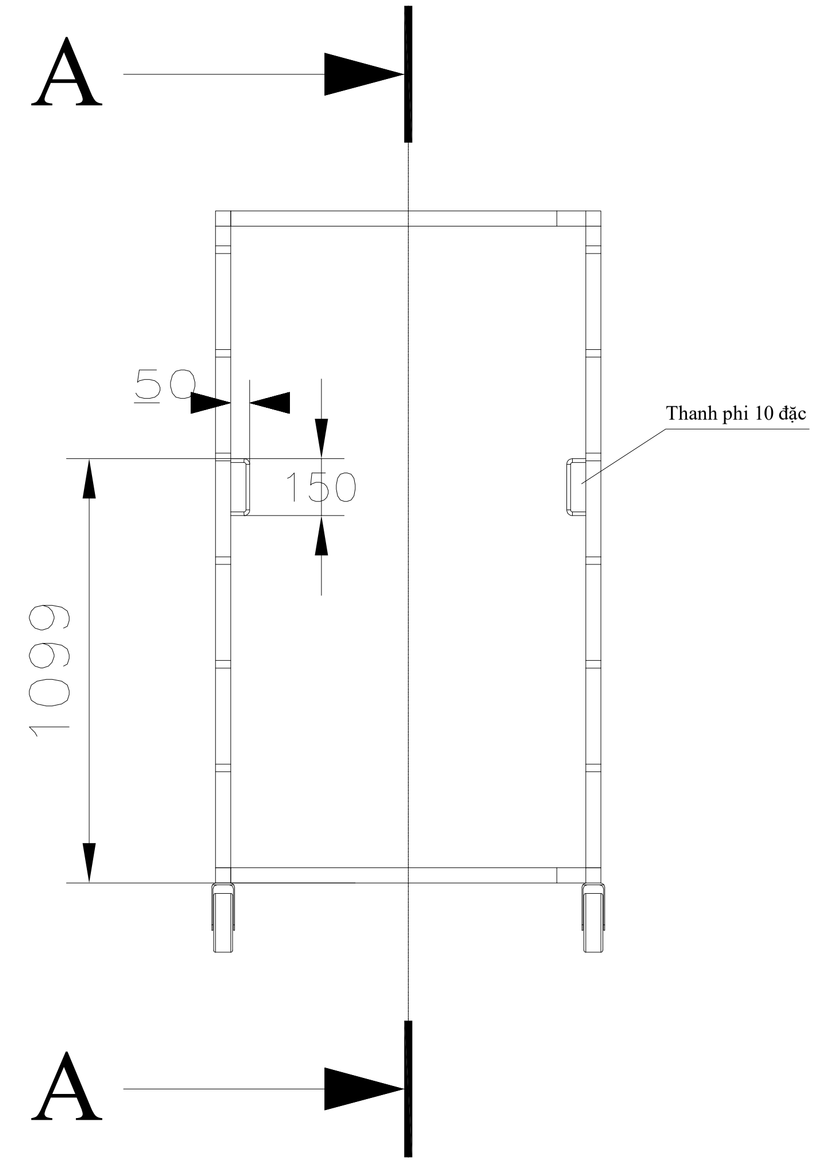

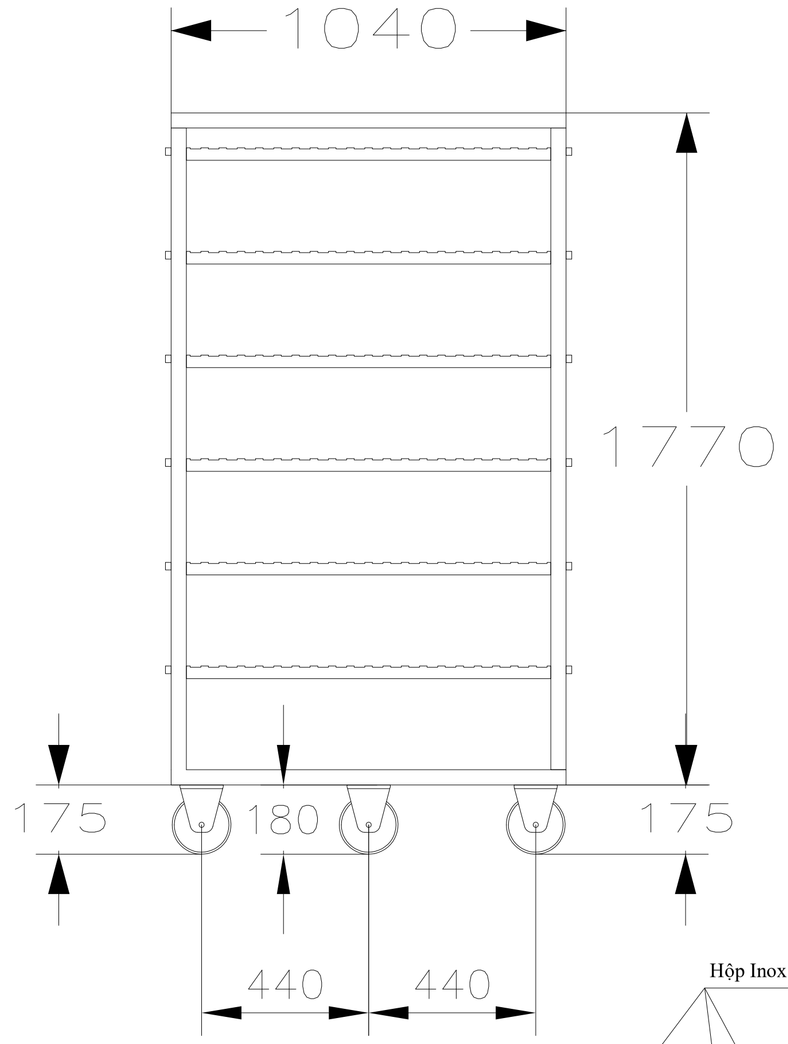

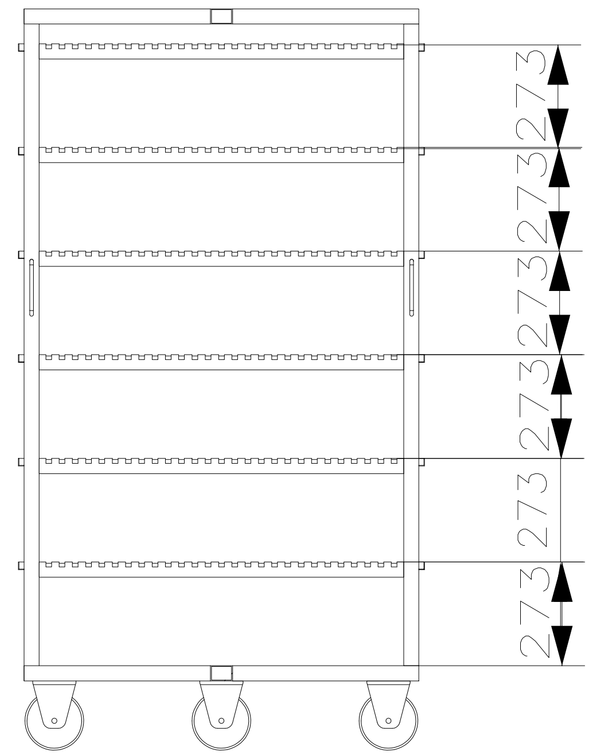

SECTION A-A

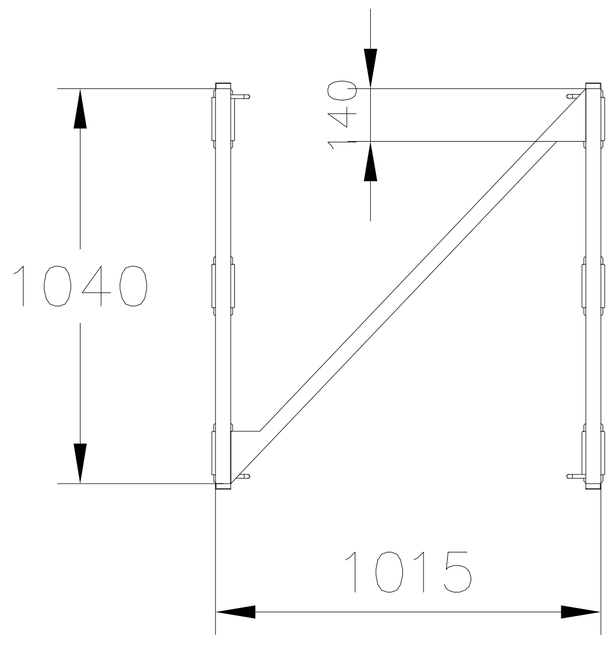

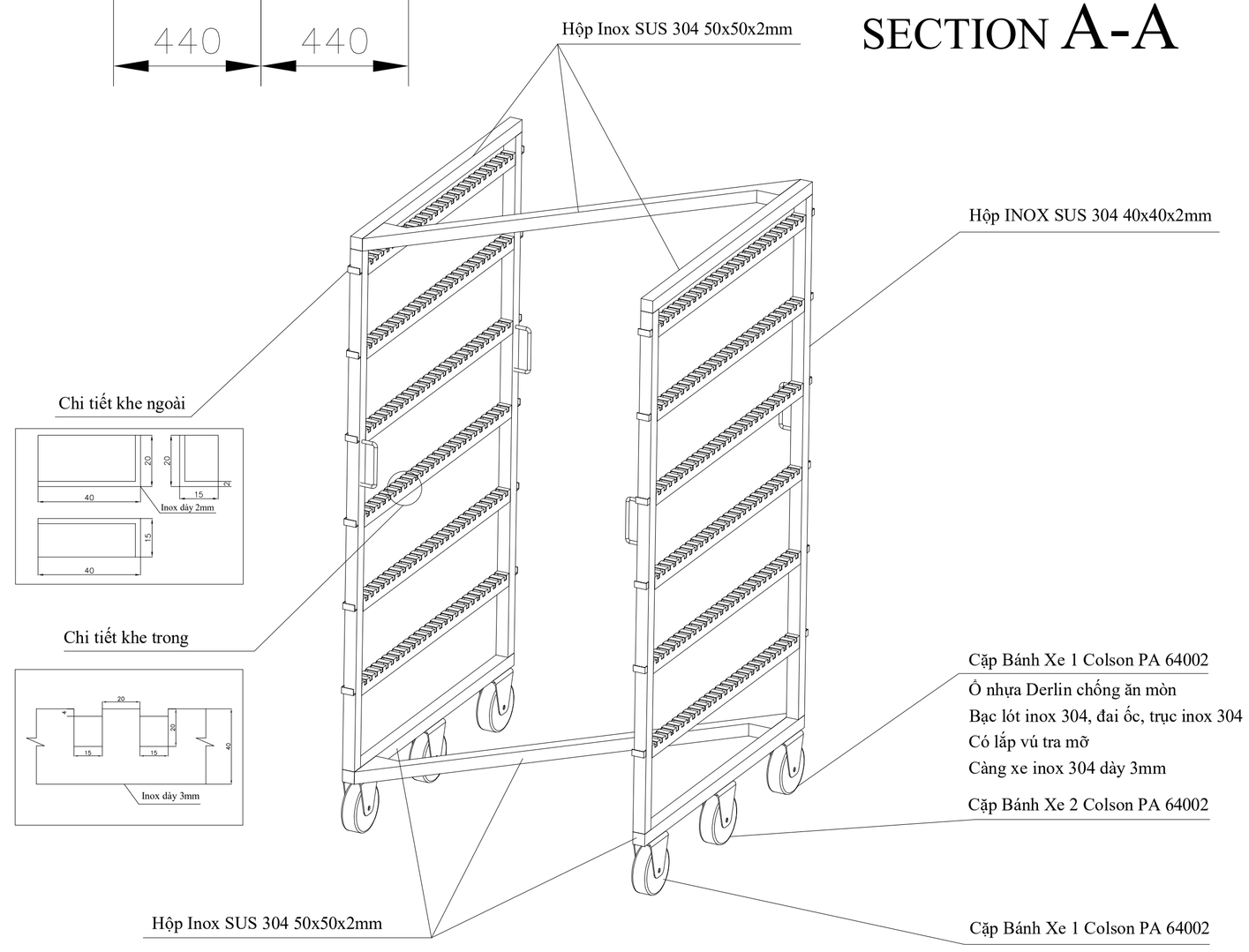

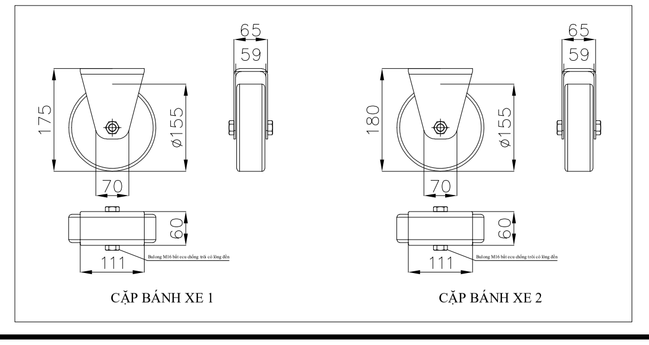

GHI CHÚ:

Vật liệu: Inox SUS 304 Sơn Hà/Hoàng Vũ/ Posco

Các vị trí ghép nối phải hàn kín 100%

Các mối hàn đều, đẹp, đánh bóng loại bỏ bavia

Toàn bộ bề mặt tole chấn dập theo kích thước

Bề mặt phẳng không cong vênh, trầy xước

CÔNG TRÌNH:

NHÀ MÁY CHẾ BIẾN THỰC PHẨM CP HÀ NỘI

ĐỊA ĐIỂM XÂY DỰNG :
Khu CN Phú Nghĩa - Chương Mỹ - Hà Nội

CHỦ ĐẦU TƯ:

CÔNG TY CỔ PHẦN CHĂN NUÔI CP VIỆT NAM

ĐC: Khu CN Biên Hòa 2 - Phường Long Bình Tân - TP Biên Hòa Tỉnh Đồng Nai
TEL: FAX:

NHÀ THẦU THI CÔNG

CÔNG TY TNHH KSP VIỆT NAM

ĐC:Lô M-3A-CN, KCN Mỹ Phước 2 - Phường Chánh Phú Hòa - Thị Xã Bến Cát - Tỉnh Bình Dương
TEL: 02743.595101 FAX: 02743.595108

BẢN VẼ SHOP DRAWING

HẠNG MỤC :	THIẾT BỊ INOX
TÊN BẢN VẼ :	XE CHỮ Z
SỐ HIỆU BẢN VẼ :	42
NGÀY LẬP BV:	03/2022
TỈ LỆ :	
CHỈNH SỬA :	00