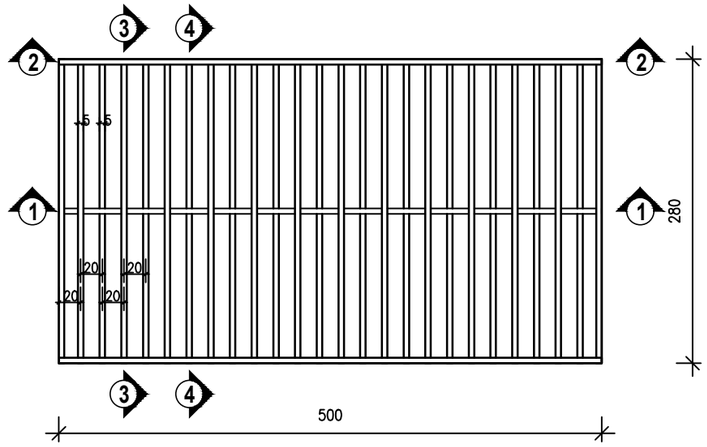

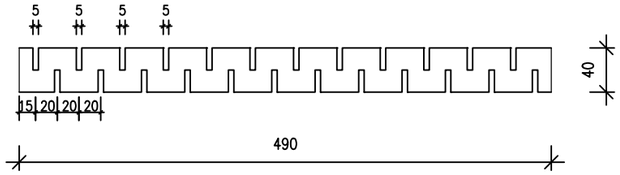

MẶT CẮT 1-1

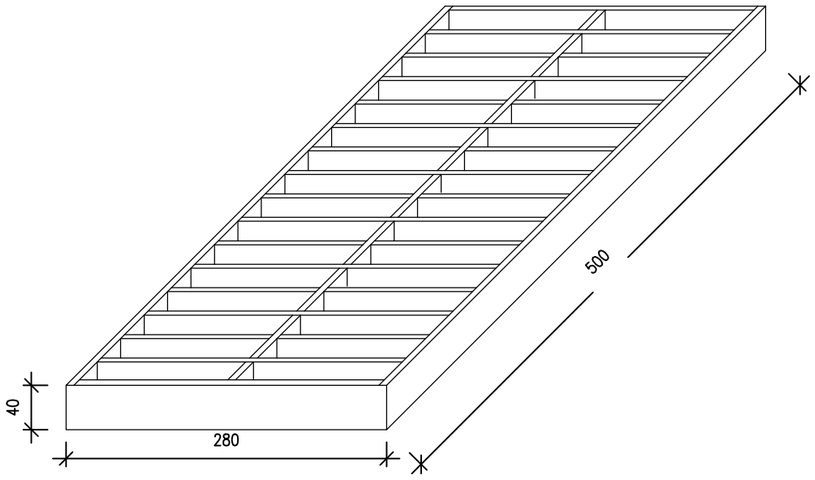

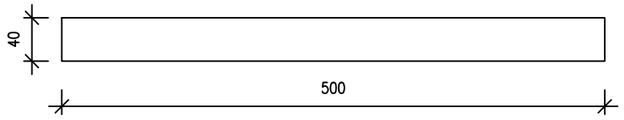

MẶT CẮT 2-2

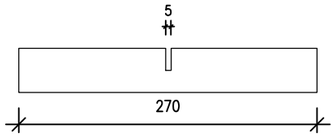

MẶT CẮT 3-3

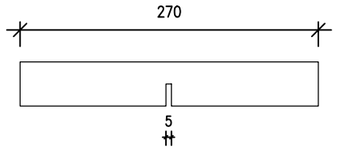

MẶT CẮT 4-4

HIỆU CHỈNH

LẦN SỬA	NGÀY SỬA	NỘI DUNG SỬA	NGƯỜI SỬA

CHỦ ĐẦU TƯ:

NHÀ THẦU THI CÔNG:

BLUE & GREEN VIỆT NAM

CÔNG TY CỔ PHẦN KỸ THUẬT CÔNG NGHỆ B&G VIỆT NAM

ĐC: SỐ 77 ĐẶNG XUÂN BẢNG, PHƯỜNG ĐẠI KIM, HOÀNG MAI HÀ NỘI

TỔNG GIÁM ĐỐC:

NGUYỄN VIỆT HIỆP

CHỦ TRÌ TK & KIỂM:

VŨ THU LAN

THIẾT KẾ:

NGUYỄN THỊ PHƯƠNG TRANG

DỰ ÁN:

HẠNG MỤC:

TÊN BẢN VẼ

CHI TIẾT VỎ BỂ XLNT - BV 3/3

MÃ SỐ DỰ ÁN:

BẢN VẼ THIẾT KẾ KỸ THUẬT THI CÔNG

HOÀN THÀNH: /2024

TỶ LỆ BẢN VẼ	KÝ HIỆU BẢN VẼ
	XLNT - 04