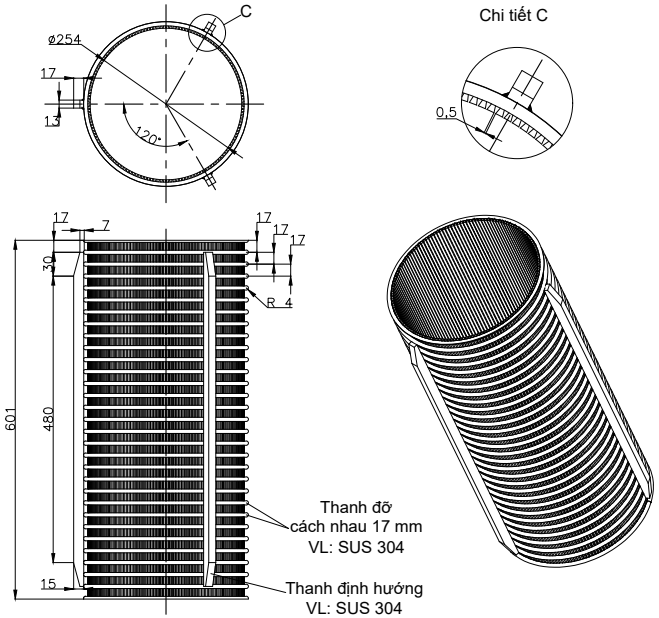


CHỦ ĐẦU TƯ / INVESTOR:

CONG TY TNHH THUONG MAI
BACH HOA MOI TRUONG

PHÊ DUYỆT/ APPROVE

KIỂM TRA/ CHECK

THIẾT KẾ/ DESIGN

| REV | NGÀY DATE | DUYỆT APPROVED | NỘI DUNG SỬA ĐỔI / MODIFICATIONS |
|---|---|---|---|

MỤC ĐÍCH PHÁT HÀNH/ ISSUED FOR

| | | | |
|---|---|---|---|
| THIẾT KẾ CƠ SỞ | | | BASIC DESIGN |
| TRÌNH DUYỆT | | | APPROVAL |
| THI CÔNG | | | CONSTRUCTION |
| HIỆU CHỈNH | | | REVERSION |

LOGIN NAME: ADMIN

PRINTED DATE: February 20, 2024

HẠNG MỤC / ITEM:

MÁY TÁCH PHÂN